SATA® vario top spray™

SATA vario top spray		
Технические характеристики	Соотношения давления насоса: 1:1	
	Давление материала: 8.0 бар	
	Производительность: 32 л/мин	
	Мин. давление воздуха: 1.0 бар	
	Макс. давление воздуха: 8.0 бар	
	Вес без дополнительных принадлежностей	Алюминий: 6 кг Нержавеющая сталь: 12 кг

Версия насосов из алюминия		
81661	SATA vario top spray S, двойной мембранный насос 1:1, на подставке, с регулятором давления материала	
61507	SATA vario top spray W, двойной мембранный насос 1:1 для настенной установки с регулятором давления материала	
61515	SATA vario top spray F, на тележке, двойной мембранный насос 1:1 с регулятором давления материала	
63974	SATA vario top spray F, на тележке, двойной мембранный насос 1:1 с регулятором давления материала с подключением двух пистолетов	
138941	SATA vario top spray FB, переносной, с регулятором давления материала, верхним баком без всасывающей трубки	
62745	SATA vario top spray FFB, двойной мембранный насос 1:1 на тележке с регулятором давления материала, верхним баком и всасывающей трубкой	
Версии насосов из нержавеющей стали		
81406	SATA vario top spray S, для водорастворимых красок на подставке с регулятором давления материала	
72678	SATA vario top spray W, для водорастворимых красок, для настенной установки	
72694	SATA vario top spray F, для водорастворимых красок, на тележке	
138958	SATA vario top spray FB-WA. переносной, с регулятором давления материала, верхним баком и всасывающей трубкой	
95109	SATA vario top spray FFB, на тележке для водорастворимых материалов с верхним баком и всасывающей трубкой	

Запасные части SATA® vario top spray™

Номер артикула/описание
17483 Тележка в сборе
19158 Манометр 0-10 бар, 50 мм, 1/4
19851 Фильтры, 10 шт.
23986 Соединение для окрасочного пистолета (воздух)
24240 Регулятор давления с манометром 0-10 бар
74187 Подающее устройство в сборе
81604 Фиксирующий зажим
82107 Двойной регулятор давления с манометром 0-10 бар
149716 Верхний бак 6 л с крышкой
149732 Переходник верхнего бака
149740 Уплотнительное кольцо
149948 Фильтр 20 меш, 2 шт.
156026 Манометр 0-6 бар, 50 мм, 1/4 , градуировка 0.1 бар

	Стандартная версия	Из нержавеющей стали
1	61192 Двойной мембранный насос для SATA vario top spray	88641 Двойной мембранный насос для SATA vario top spray для водорастворимых красок
2	24422 Регулятор давления материала в сборе для SATA vario top spray	25338 Регулятор давления материала в сборе для SATA vario top spray из нержавеющей стали
3	72918 Соединение регулятора давления для окрасочного пистолета	57570 Соединение регулятора давления для второго окрасочного пистолета
4	62232 Подающий шланг в сборе для SATA vario top spray	45047 Подающий шланг в сборе для SATA vario top spray для водорастворимых красок
5	73866 Подающая трубка с фильтром для SATA vario top spray с верхним баком	74203 Подающая трубка с фильтром для SATA vario top spray с верхним баком для водорастворимых красок
6	79921 Подающая трубка с фильтром для SATA vario top spray в сборе	80879 Подающая трубка с фильтром для SATA vario top spray в сборе для водорастворимых красок
7	74245 Сетчатый фильтр , размер 1.0 меш для насосов SATA vario top spray для водорастворимых красок	
	74237 Сетчатый фильтр , размер 0.5 меш для насосов SATA vario top spray для водорастворимых красок	
8	41384 Резьбовой переходник 1/2	82941 Резьбовой переходник 1/2 из нержавеющей стали
9	41368 Переходник 90 град.	56564 Переходник 90 град. из нержавеющей стали
10	82909 Набор для оснащения SATA Top Spray верхним баком	74211 Набор для оснащения SATA Top Spray верхним баком для водорастворимых красок
11	37986 Дополнительный комплект для верхнего бака 6 л с шаровым краном, кронштейном, в сборе	37226 Дополнительный комплект для WA бака 6 л с шаровым краном и кронштейном, в сборе

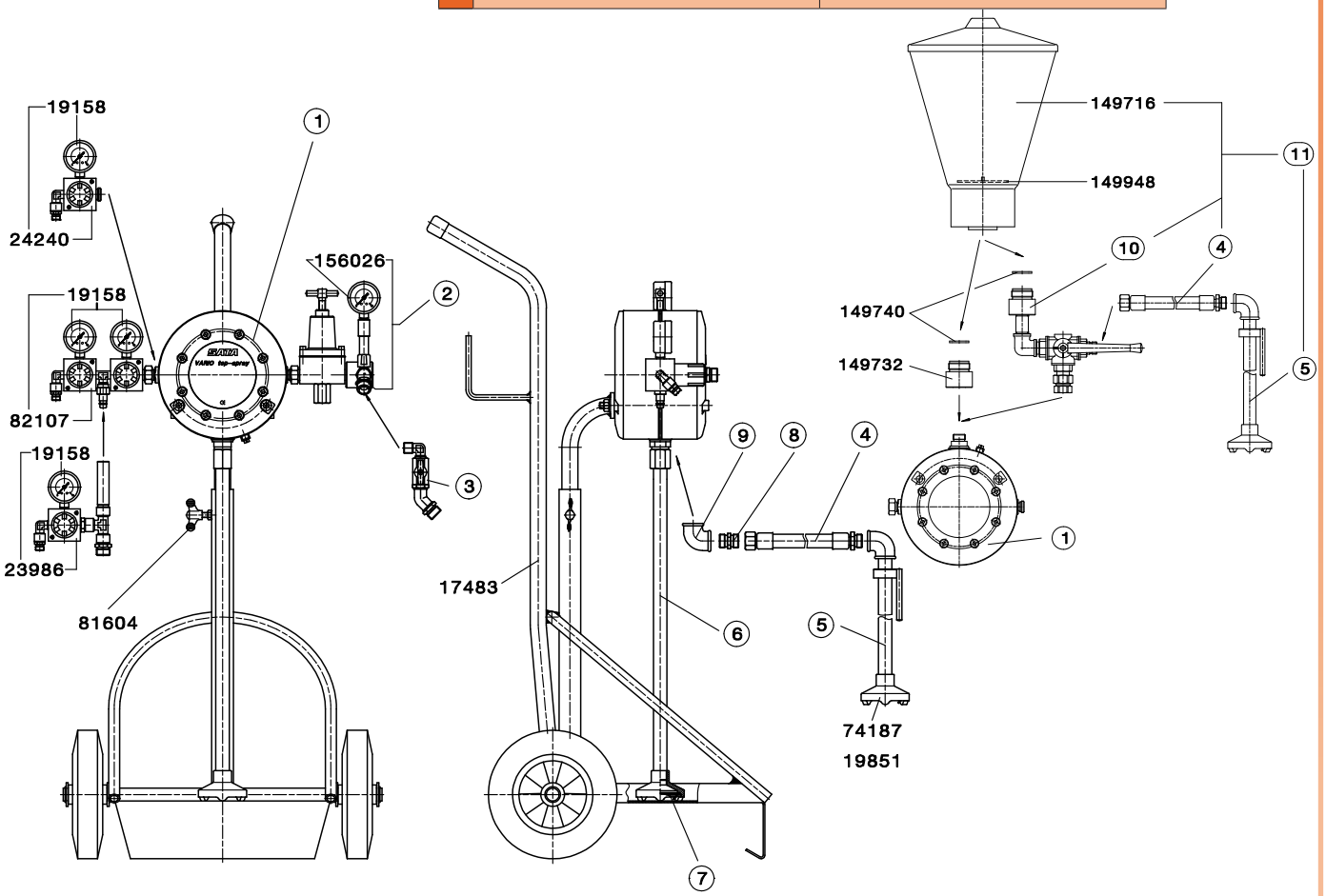

Запасные части SATA® vario top spray™ Pumps

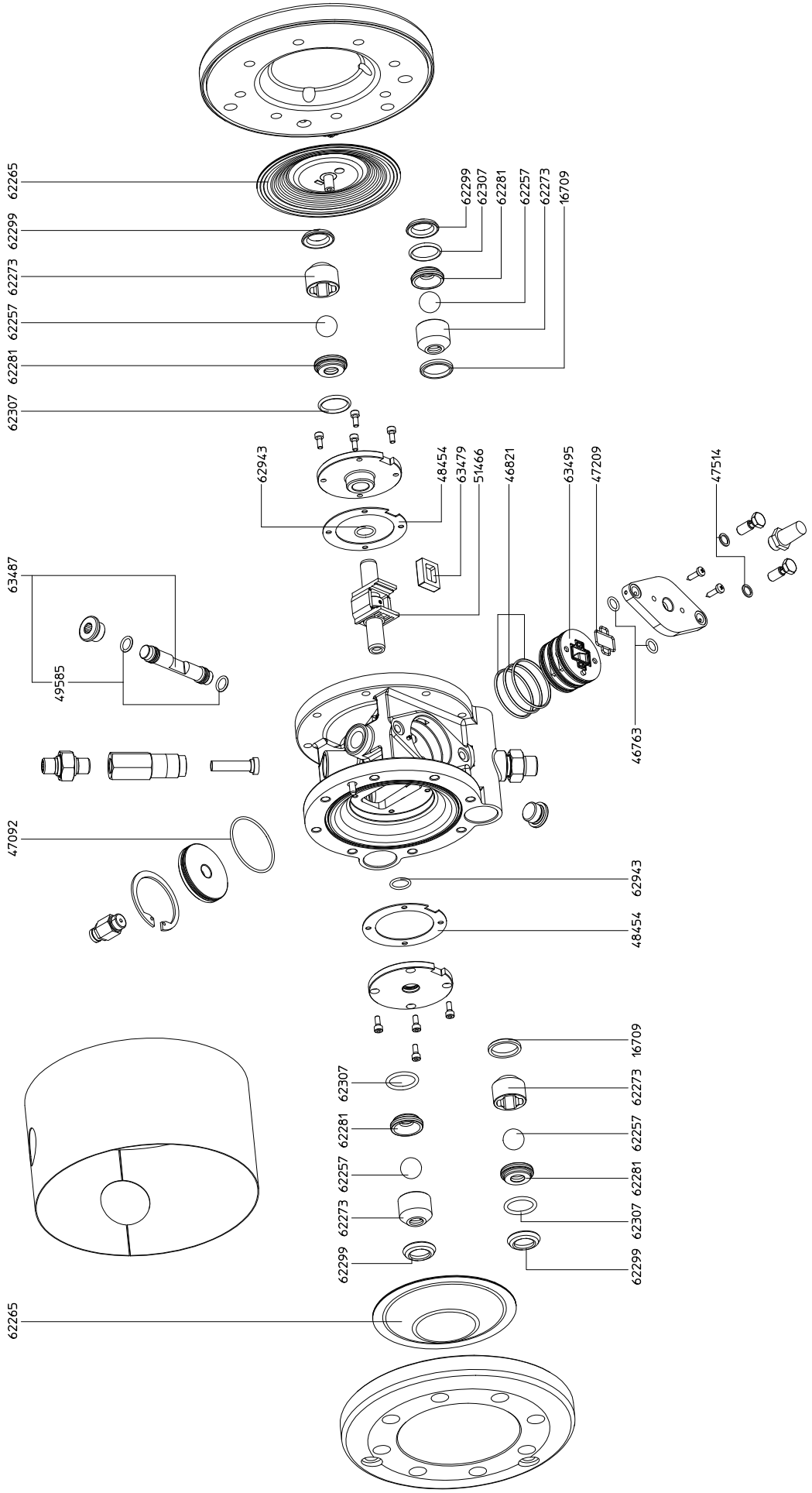

Запасные части SATA® vario top spray™ Pumps

Номер артикула/описание	Набор:
45195 Набор уплотнителей	1
60012 Ремонтный набор мембраны	2
60038 Ремонтный набор узла управления	3
60228 Ремонтный набор клапана	4
60301 Ремонтный набор несущего штока	5
60657 Ремонтный набор несущего элемента	6

Мы рекомендуем использовать вышеупомянутые уплотнения и ремонтные наборы, а также заменять все необходимые уплотнители и компоненты.

Отдельные компоненты ремонтных наборов

Номер артикула/описание	Содержится в наборе
16709 Уплотнитель	4
46763 Уплотнительное кольцо 9x2	1 | 3 | 5
46821 Уплотнительное кольцо 42x2	1 | 3 | 5
47092 Уплотнительное кольцо 48x2	1
47209 Прокладка	1 | 3
47514 Уплотнительное кольцо 8.2x11.4x1	1 | 3 | 5
48454 Уплотнительное кольцо 72x1	1 | 6
49585 Уплотнительное кольцо 10x2	1
51466 Ведущая цапфа	6
62257 Шар 18 мм	4
62265 Мембрана в сборе	2
62273 Шарикоподшипник	4
62281 Седло клапана 12 мм	4
62299 Профильный уплотнитель 17,2x28,2x5,4	1 | 2 | 3 | 4 | 5 | 6
62307 Уплотнительное кольцо 22x3	1 | 4
62943 Уплотнительное кольцо 14x2	1 | 6
63479 Лепестковый клапан 24 x 19 мм	3
63487 Несущий шток в комплекте с уплотнительным кольцом 10,82 x 1,78	5
63495 Седло клапана 48 мм	3